포켓 홀 지그로 간단한 7가지 조인트 만들기

이 간단한 조인트를 알면 모든 종류의 프로젝트를 구축할 수 있습니다

포켓 홀 조인트가 목재 프로젝트를 더 쉽게 만들 수 있다는 것은 의심의 여지가 없습니다. Kreg 포켓 홀 지그와 스크류, 드릴, 그리고 기술이 있다면 만들 수 있는 것이 정말 많습니다. 게다가 그것들을 빨리 만들수 있고 오랜 시간 사용할 수 있도록 만들수 있습니다.

조인트는 연결하는 조각이 어떻게 만나는지에 따라 몇 가지 범주로 나뉩니다. "평평한" 또는 90° 각도입니다.

여기서는 그중 일곱 가지를 살펴보겠습니다.

Flat Joints

이런 종류의 조인트는 두 조각을 나란히 붙여서 면이 평평하게 유지되도록 합니다.
이 조인트는 간단하지만 믿을 수 없을 정도로 다재다능합니다.
평평한 포켓 홀 조인트로 만들 수 있는 몇 가지가 있습니다.

1. Edge Joints

보드를 가장자리와 가장자리를 맞춰 접합하면 테이블 위, 도마, 작업대 위에 올려놓을 수 있는 넓은 패널을 만들 수 있습니다.

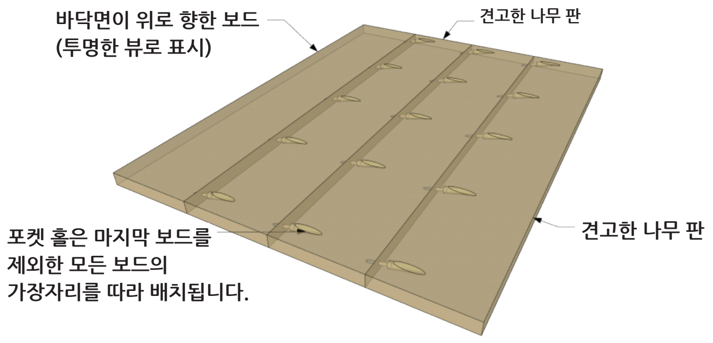

1. 보드를 펼쳐서 표시하세요.
2. 사용하는 재료의 두께에 맞게 포켓 홀 지그를 설정한 다음 마지막 보드를 제외한 모든 보드의 한쪽 가장자리를 따라 포켓 홀을 뚫습니다.
3. Kreg 포켓홀 나사를 사용하여 보드를 조립합니다. 원하는 순서대로 보드를 조립하고 가장자리와 끝이 정렬되었는지 확인합니다. 사용 설명서를 참고하여 재료 두께에 맞는 스크류 길이를 찾습니다. 연목에는 거친 나사산 스크류를 사용하고 경목에는 가는 나사산 스크류를 사용합니다.

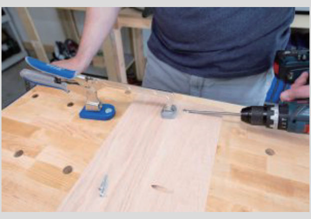

Tip : 최상의 결과를 얻기 위해 클램프로 고정합니다

보드 조립시 보드의 면을 평평하게 유지하려면 스크류를 박을 때 클램프를 사용하여 고정합니다. Kreg 클램프에는 Wood Project 클램프, Bench 클램프 또는 Classic Face 클램프 등 다양한 종류가 있습니다.

2. Butt Joints

한 보드의 끝을 다른 보드의 가장자리에 부착하면 본질적으로 "L" 또는 "T" 모양인 "버트 조인트"가 만들어집니다. 이것은 캐비닛이나 책장의 페이스 프레임을 만들거나 액자나 패널로 된 문을 만드는 데 적합합니다.

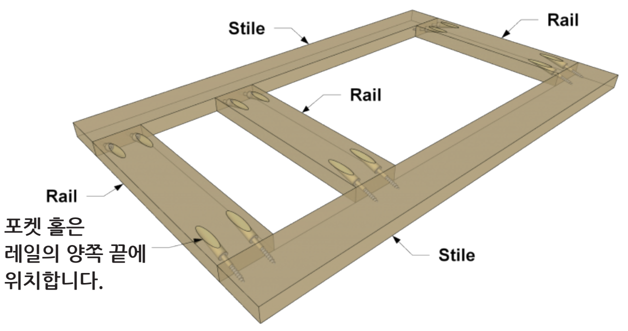

1. 조각을 잘라내면서 "레일"(가로 조각)이 모두 같은 길이이고 "스타일"(세로 조각)이 모두 서로 맞는지 확인합니다. 이렇게 하면 단단한 조인트와 직각 모서리를 얻을 수 있습니다.
2. 모든 레일의 끝에 포켓 홀을 뚫습니다. (Kreg 포켓 홀 지그는 레일의 너비에 따라 쉽게 홀을 뚫을 수 있는 다양한 종류가 있습니다. 사용 설명서를 참고하여 유용한 지그를 찾을 수 있습니다.)
3. 크레그 포켓홀 나사를 사용하여 "레일"과 "스타일"을 조립합니다.

3. Mitered Joints

자신만의 액자를 직접 만들고 싶다면 포켓 홀 조인트로 쉽게 만들 수 있습니다.

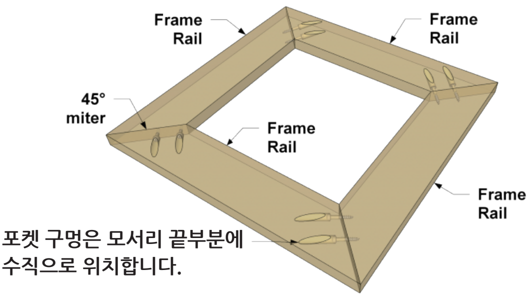

1. 45°로 모서리를 길이에 맞게 조각을 자릅니다. 꼭 맞는지 확인합니다.
2. 모서리 끝과 수직이 되도록 포켓 구멍을 뚫습니다. 한쪽에 포켓 홀 두 개를 만들 수 없다면 각 방향에서 하나씩 만들어도 좋습니다.
3. 조각을 정렬한 다음, 맞닿는 끝에 접착제를 바릅니다. 강도를 위한 용도가 아닙니다. 계절적 습도 변화로 인해 보드가 수축되거나 부풀어 오르기 때문에 조각을 단단히 고정하기 위함입니다.
4. 크레그 포켓홀 나사를 사용하여 보드를 조립합니다.

Tip : 올바른 포켓홀 스크류를 사용하세요.

포켓 홀 조인트로 프로젝트를 만들 때 올바른 스크류를 선택하는 것이 중요합니다. 포켓 홀 스크류는 다양한 유형과 길이로 제공되며, 뛰어난 강도를 보장합니다. 처음부터 포켓 홀 조인트용으로 설계되어 시간이 지나도 크렉이나 목재가 터지는 일이 없습니다.
사용 중인 나무의 종류와 두께를 고려하여 적합한 스크류를 선택하세요.

4. Edge Banding Joints

합판은 좋은 재료이지만, 많은 경우 합판 가장자리가 보이는 것이 싫을 것입니다.
포켓 홀 조인트를 사용하여 합판과 패널판으로 가장자리 밴딩 조인트를 만들어 가장자리를 덮을 수 있습니다.

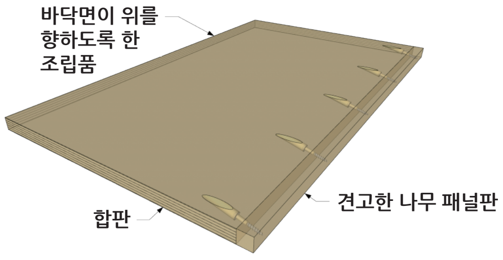

1. 가장자리 조각을 길이와 너비에 맞게 잘라냅니다. 견고한 나무 패널판을 원하는 만큼 넓게 만들 수 있으며, 치수 보드를 쉽게 사용할 수 있습니다. 권장하는 최소 너비는 1/2" 이며 포켓 홀 스크류를 사용할 수 있는 가장 좁은 너비이기 때문입니다.
2. 단단한 목재를 추가하려는 가장자리를 따라 합판에 포켓홀을 뚫습니다.
3. 합판 가장자리를 따라 접착제를 얇게 펴 바르세요.
4. 합판과 나무 패널판을 모서리를 맞춰 고정합니다. 합판은 일반적으로 같은 두께의 단단한 목재보다 얇습니다. 따라서 보일 면을 정렬해야 합니다.

5. 포켓 홀 스크류를 박아 서로 고정합니다. 3/4" 합판과 너비가 최소 3/4"인 경우 1-1/4" 스크류를 사용합니다. 너비가 1/2"인 경우 1" 스크류를 선택합니다. 모서리가 연목인 경우 거친 나사산 스크류를 사용합니다. 경목인 경우 가는 나사산 스크류를 선택합니다.

90° Joints

이 조인트는 상자를 만드는 것처럼 90° 각도로 두 조각을 서로 붙여서 "L"자 모양으로 만듭니다. 플랫 조인트와 마찬가지로 간단하며 다양한 종류의 구조물을 만들 수 있습니다. 90° 포켓 홀 조인트로 만들 수 있는 몇 가지 사항은 다음과 같습니다.

5. Box Joints

보드나 합판 패널을 90° 각도로 결합함으로써, 거의 모든 크기와 모양의 상자를 쉽게 만들 수 있습니다. 주방 수납장, 책장, 옷장 및 차고 정리장, 욕실 수납장 등 상자로 만들수 있는 방법은 아주 유용할 것입니다.

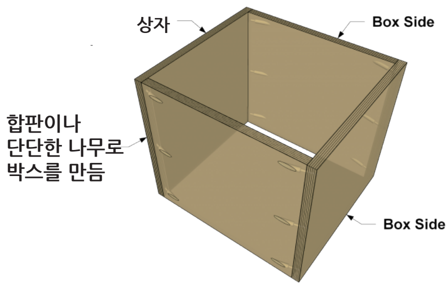

1. 만들어야 할 "상자"의 치수를 파악한 다음, 조각들을 크기에 맞게 자릅니다. 단단한 나무는 더 작은 구조물에, 합판은 더 큰 구조물에 좋습니다.
2. 포켓 홀을 뚫을 위치를 결정합니다. 상자의 바깥쪽이 보이는 경우, 안쪽 면에 포켓 홀을 뚫어야 합니다. 대부분 주방 캐비닛처럼 안쪽이 보이고 바깥쪽이 가려져 있는 경우, 포켓 홀을 바깥쪽 면에 뚫습니다.

Kreg 도킹 스테이션

3. 재료 두께에 맞게 Kreg 포켓홀 지그를 설정한

다음 포켓홀을 뚫으세요. 보드나 패널의 각 끝에서 약 1-2" 떨어진 곳에 홀을 뚫고 그 사이로 약 6" 간격으로 홀을 뚫습니다. **(Kreg 도킹 스테이션**-드릴링하는 동안 크고 긴 조각을 지지해줍니다.)

4. Kreg 포켓홀 스크류를 사용하여 조립합니다. 합판이나 MDF로 건축하는 경우, 거친 나사산 스크류를 사용합니다. 침엽수에는 거친 나사산, 단단한 나무에는 가는 나사산 스크류를 사용합니다.

Tip : 조립 중 90° 모서리 고정

상자를 조립하는 동안 특히 큰 조각으로 모서리를 함께 고정하는 것은 어려울 수 있습니다. **직각 홀 클램프(KHCRA)**와 **90°코너 클램프(KHCCC)**는 그것을 훨씬 쉽게 만들어줍니다. 이 클램프는 둘 다 모서리를 고정하는 데 도움이 됩니다.

6. T Joints

기본 상자에서 모서리가 아닌 90° 조인트를 만들 칸막이, 선반 또는 다른 내부 구조를 추가할 수 있습니다. 이것은 "T" 조인트라고 하며 기본적으로 "Box Joint"와 동일한 방식으로 만들어집니다.

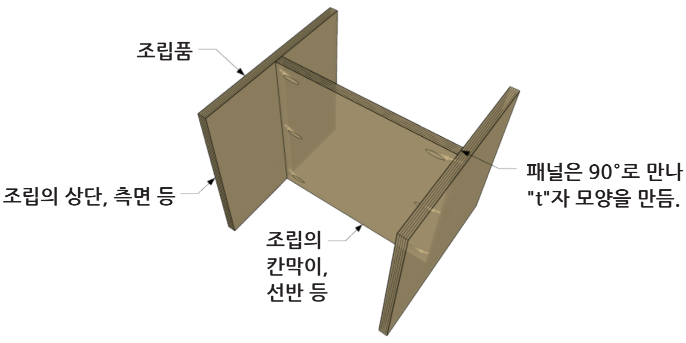

1. 만들고자 하는 칸막이, 선반, 내부 패널의 크기를 파악한 후 크기에 맞게 잘라냅니다.
2. 필요에 따라 끝이나 가장자리를 따라 포켓 홀을 뚫어 이 조각을 상자에 부착합니다.
3. 패널을 정렬한 후 포켓홀 스크류를 체결합니다.

Tip : 코너 조인트를 쉽게 만들수 있어요.

칸막이와 선반을 설치할 때, 더 쉽게 하려면 90° 코너 클램프(KHCCC)를 사용해 보세요.
이 클램프는 코너에 매우 효과적입니다.
조각들을 고정하고 서로 90° 각도로 고정하여 T 조인트를 조립하는 데 완벽합니다.

7. Offset Edge Joints

일반적인 edge joints와 유사하게, 여기서는 일반적으로 다른 조각의 가장자리를 덮거나 강도를 높이거나 또는 장식을 추가할 수 있습니다.
이것의 좋은 예는 책장입니다. 단단한 나무로 만들든 합판으로 만들든, 그것들은 시간이 지남에 따라 하중의 무게로 인해 처지는 경향이 있습니다.
포켓 홀 조인트를 사용하면 가장자리에 90° 각도로 가장자리를 추가하여 선반을 강화할 수 있습니다. 대부분의 경우 가장자리는 선반의 윗면과 동일하게 배치된 다음 아래로 매달리게 만듭니다. 그러나 물건을 제자리에 고정하는 데 도움이 되도록 선반 위로 튀어나오게 가장자리를 배치할 수도 있습니다.

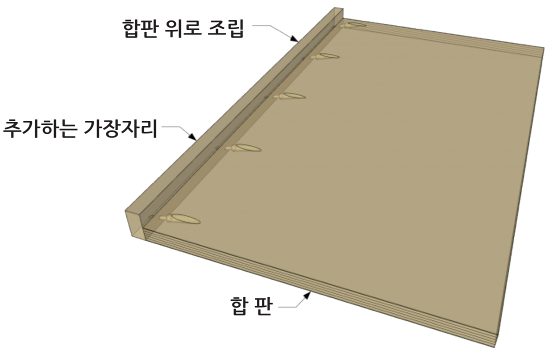

1. 가장자리 조각을 길이와 너비에 맞게 자릅니다. 좋은 방법은 선반 두께의 두 배로 가장자리를 만드는 것입니다. 따라서 3/4" 합판 선반을 사용하는 경우 1×2 보드 (3/4" x 1-1/2" 실제 치수)가 잘 맞습니다.
2. 추가하려는 가장자리를 따라 선반 밑면에 포켓 홀을 뚫습니다. 선반의 각 끝에서 약 1-2" 떨어진 곳에 홀을 뚫고 그 사이로 약 6" 간격으로 홀을 뚫습니다.
3. Kreg Pocket-Hole Screws를 사용하여 가장자리를 선반에 부착합니다. 가장자리가 연목인 경우, 거친 나사산 스크류를 사용합니다. 경목인 경우, 가는 나사산 스크류를 선택합니다.

이제 만들어보세요!
포켓 홀 조인트로 다양한 종류의 DIY 및 목공 프로젝트를 만들 수 있습니다.